Deutsches Institut für Bautechnik DIBt

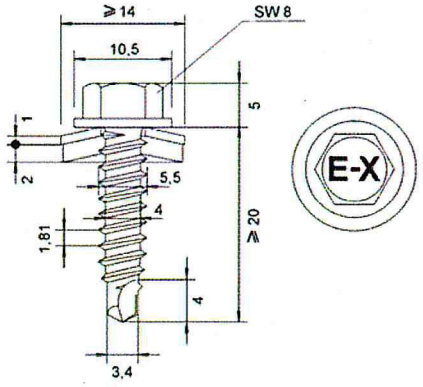

Material:

Schraube: nichtrostender Stahl (1.4301) - EN 10088

Scheibe: nichtrostender Stahl (1.4301) - EN 10088
EPDM-Dichtscheibe

Bauteil I: S280GD, S320GD - EN 10346

Bauteil II: S235 - EN 10025-1
S280GD, S320GD - EN 10346

Bohrleistung: $\Sigma t_i \leq 2{,}00$ mm

Holz-Unterkonstruktionen:

keine Eigenschaften festgestellt

	t_i [mm]	t_{II} [mm] 0,63		0,75		0,88		1,00		1,13		1,25		1,50		2,00	
$V_{R,k}$ [kN]	0,50	—	—	—	—	—	—	—	—	—	—	—	—	—	—	—	—
	0,55	—	—	—	—	—	—	—	—	—	—	—	—	—	—	—	—
	0,63	—	—	1,20	ac	1,30	ac	1,80	a	2,10	a	2,80	a	—	—	—	—
	0,75	—	—	1,30	—	1,60	—	2,00	—	2,40	—	3,00	—	—	—	—	—
	0,88	—	—	1,40	—	1,80	—	2,20	—	2,70	—	—	—	—	—	—	—
	1,00	—	—	1,50	—	2,00	—	2,40	—	—	—	—	—	—	—	—	—
	1,13	—	—	1,60	—	2,00	—	—	—	—	—	—	—	—	—	—	—
	1,25	—	—	1,70	—	—	—	—	—	—	—	—	—	—	—	—	—
	1,50	—	—	—	—	—	—	—	—	—	—	—	—	—	—	—	—
	1,75	—	—	—	—	—	—	—	—	—	—	—	—	—	—	—	—
	2,00	—	—	—	—	—	—	—	—	—	—	—	—	—	—	—	—
$N_{R,k}$ [kN]	0,50	—	—	—	—	—	—	—	—	—	—	—	—	—	—	—	—
	0,55	—	—	—	—	—	—	—	—	—	—	—	—	—	—	—	—
	0,63	0,50	—	0,70	ac	0,90	ac	0,90	a	0,90	a	0,90	a	—	—	—	—
	0,75	0,50	—	0,70	—	1,00	—	1,00	—	1,00	—	1,00	—	—	—	—	—
	0,88	0,70	—	0,90	—	1,10	—	1,20	—	1,20	—	—	—	—	—	—	—
	1,00	0,70	—	0,90	—	1,10	—	1,40	—	—	—	—	—	—	—	—	—
	1,13	0,80	—	1,00	—	1,30	—	—	—	—	—	—	—	—	—	—	—
	1,25	0,80	—	1,00	—	—	—	—	—	—	—	—	—	—	—	—	—
	1,50	—	—	—	—	—	—	—	—	—	—	—	—	—	—	—	—
	1,75	—	—	—	—	—	—	—	—	—	—	—	—	—	—	—	—
	2,00	—	—	—	—	—	—	—	—	—	—	—	—	—	—	—	—
$M_{t,nom}$ [Nm]		5 Nm												—			

Keine weiteren Festlegungen.

Bohrschraube

E-X Bohr RS 5,5 x L
mit Sechskantkopf und EPDM-Dichtscheibe ≥ Ø14 mm

Anlage 7